ՀՈՎԱՐ N2 ՀԱՏԱԿԱԳԻԾ
Մ1:50

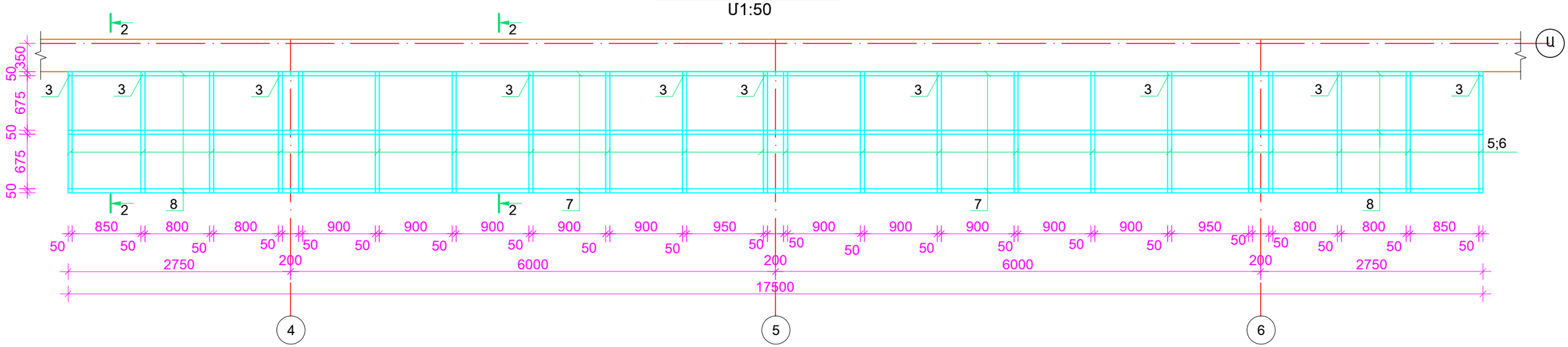

ՀՈՎԱՐ N1;N2
ԿՏՐՎԱԾՔ 1-1
Մ 1:10

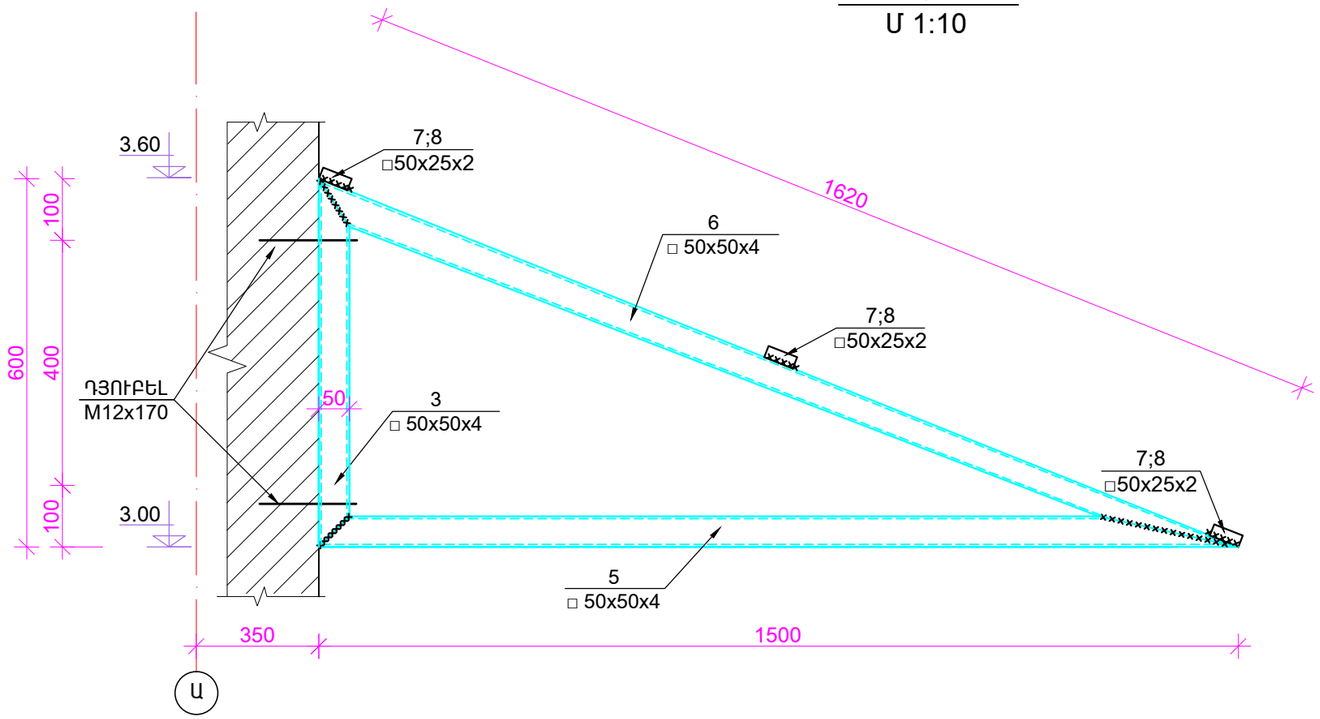

ԴԻՐՔ	ՆՇԱՆԱԿՈՒՄ	ԱՆՎԱՆՈՒՄ		ՔԱՆ. ՀԱՏ	ԶԱՆԳՎԱԾ 1 ՏԱՐՐԻ ՀԱՄԱՐ կգ	ԱՄԲՈՂՋ ԶԱՆԳՎԱԾԸ կգ	ԾԱՎԱԼ
		ՀՈՎԱՐ N 1(7հատ)					
1	ԳՕՍՏ 30245-2003	□ 50x50x4	L= 1300	4	7.23	28.92կգ	
2	ԳՕՍՏ 30245-2003	□ 50x50x4	L= 1432	4	7.96	31.84կգ	
3	ԳՕՍՏ 30245-2003	□ 50x50x4	L= 600	4	3.34	13.36կգ	
4	ԳՕՍՏ 30245-2003	□ 50x25x2	L= 2400	3	5.21	15.63կգ	
		ԸՆԴԱՄԵՆԸ				89.75կգ	
		ՀՈՎԱՐ N 2(1հատ)					
5	ԳՕՍՏ 30245-2003	□ 50x50x4	L= 1500	22	8.25	181.50կգ	
6	ԳՕՍՏ 30245-2003	□ 50x50x4	L= 1620	22	8.91	196.02կգ	
3	ԳՕՍՏ 30245-2003	□ 50x50x4	L= 600	22	3.30	72.60կգ	
7	ԳՕՍՏ 30245-2003	□ 50x25x2	L= 6200	6	13.45	80.70կգ	
8	ԳՕՍՏ 30245-2003	□ 50x25x2	L=2850	6	6.20	37.20կգ	
		ԸՆԴԱՄԵՆԸ					

ԳԼԽ. ճԱՐՏ.	Ա.ՀՈՎՀԱՆՆԻՍՅԱՆ			ԿՈՏԱՅՔԻ ՄԱՐԶԻ ԱԲՈՎՅԱՆԻ ԹԻՎ 3 ՄԱՆԿԱՊԱՐՏԵԶԻ ՎԵՐԱԿԱՌՈՒՑՄԱՆ ՆԱԽԱԳԾԱՅԻՆ ԱՇԽԱՏԱՆՔՆԵՐԻ ԻՐԱԿԱՆԱՑՈՒՄ	TPD - 19 (TKQ - 08)		ԿԵ
Ն.Գ.ճ.	Լ.ԱՂԱՋԱՆՅԱՆ				ՓՈՒԼ	ԹԵՐԹ	ԹԵՐԹԵՐ
ԲԱԺՆԻ ՊԵՏ	Լ.ԱՂԱՋԱՆՅԱՆ				Ա	55	57
ԳԼԽ.ՄԱՍՆ.	Կ.ԳՐԻԳՈՐՅԱՆ			ՀՈՎԱՐ N2 ՀԱՏԱԿԱԳԻԾ, ԿՏՐՎԱԾՔ, ՄԱՍՆԱԳԻՐ			
ԳԼԽ.ՄԱՍՆ.	Ֆ.ԹՈՒՄԱՆՅԱՆ						